MS 37 TUILE À PÉTRIN COULISSANTE

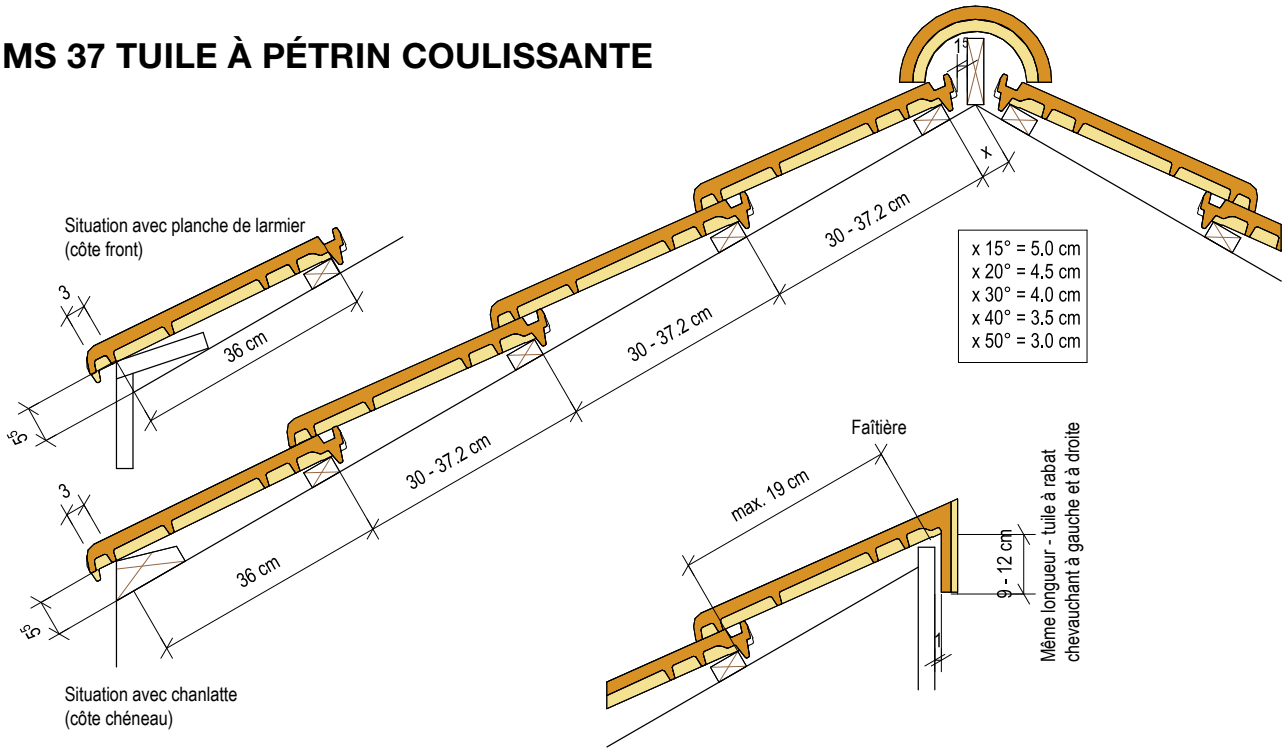
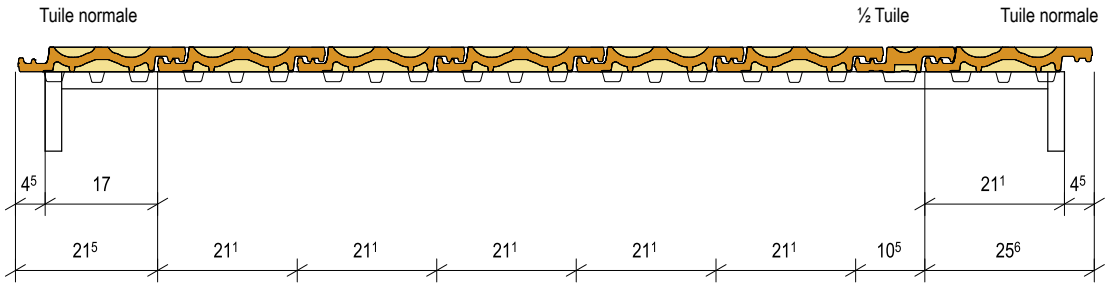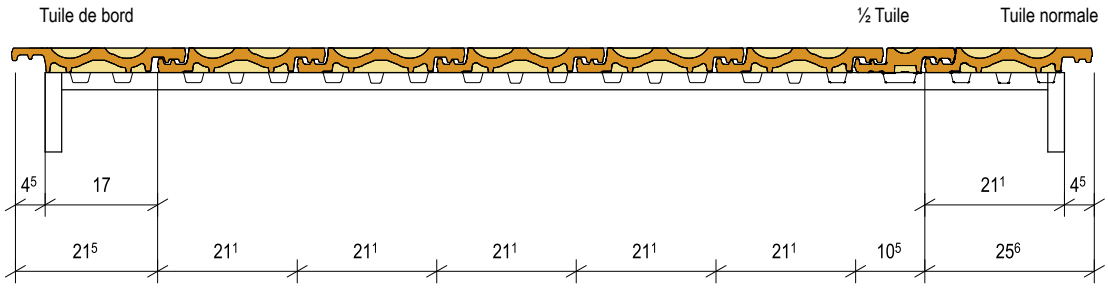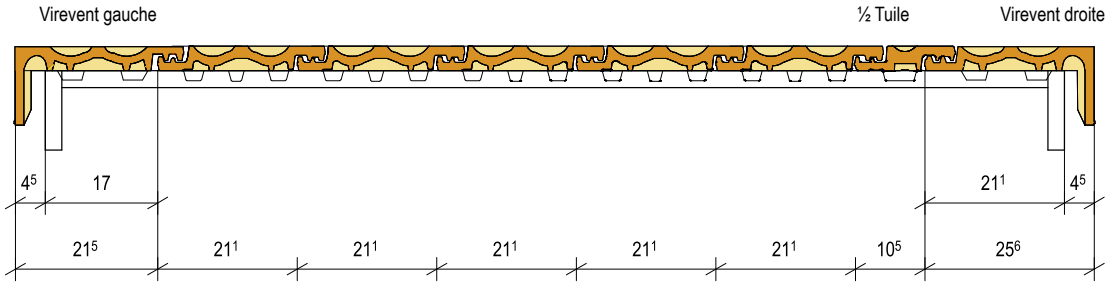
Ourne