M 36 TUILE À PÉTRIN

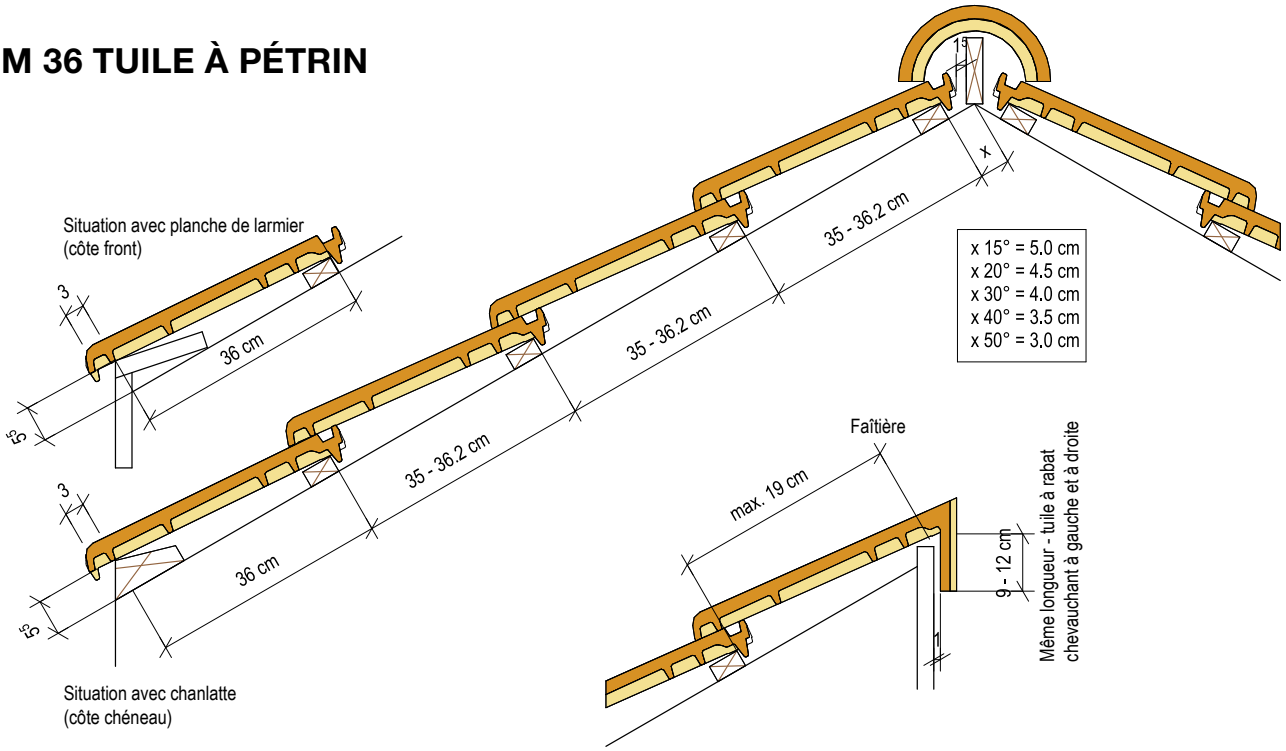
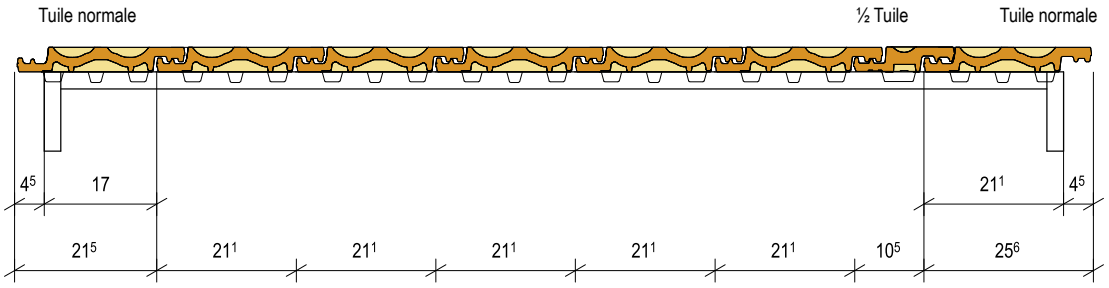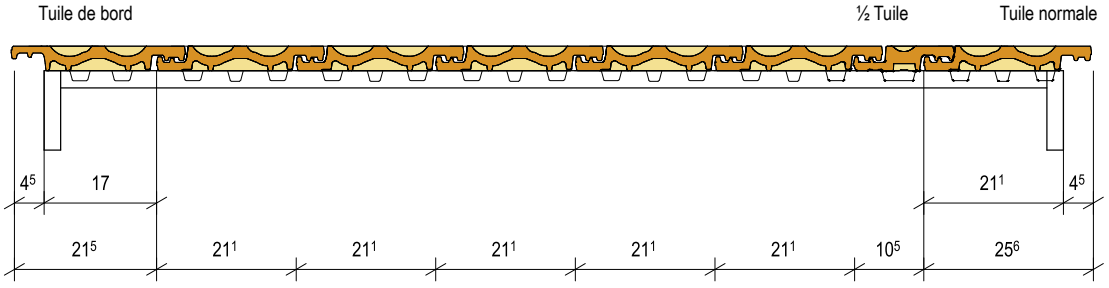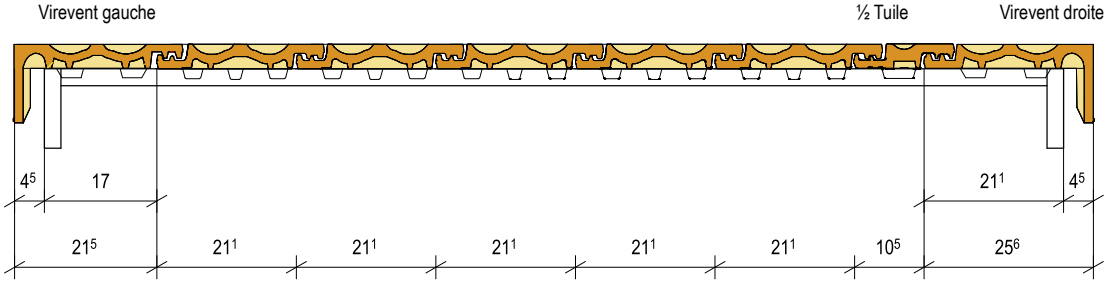
Ourne